Gaine de protection : Ø 13,5 x 2,35 mm
Sonde : Pt 100 céramique CEI 60751 classe A, simple ou double enroulement en montage 3 fils (2 ou 4 fils sur demande), élément de mesure interchangeable standard Ø 8 x 1 mm
Raccordement : fixation par bride PN 40 DN 25 acier inox 316L soudé sur la gaine
Tête de raccordement : type B en alliage d'aluminium revêtue époxy, sortie de câble par presse-étoupe IP68 polyamide (M20 x 150), Ø de serrage de 5 à 12 mm
Température d'utilisation : -50 à +850 °C selon modèle

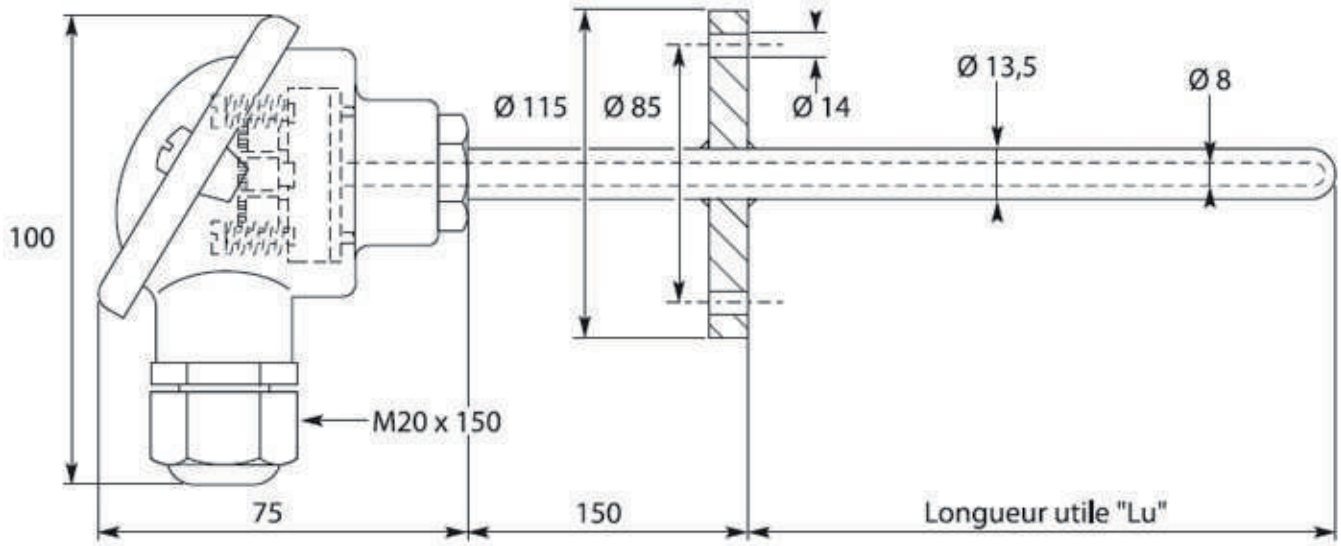

OPTIONS
- Sortie analogique par convertisseur
- Autre longueur ou autre diamètre sur demande
- Autres dimensions de bride sur demande

Gaine de protection en acier inox 316 L, T° maxi : 600 °C

Gaine de protection en acier inox réfractaire AISI 310, T° maxi : 850 °C 1x PT100 uniquement

Réf.		"Lu"		
SB	125 mm	125	1 x Pt 100	1
SBR	250 mm	250	2 x Pt 100	2
	350 mm	350		
	500 mm	500		
	750 mm	750		
	1000 mm	1000		